Norobežojošo konstrukciju un starpsienu griezumi

M 1:10

Jumts

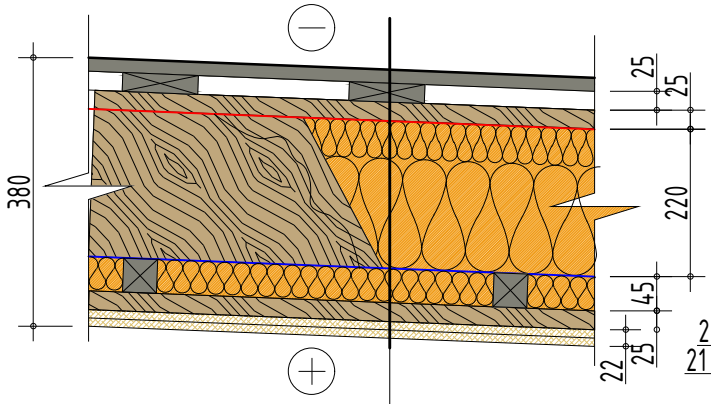

No ārpuses	U=0.14 W/(m²K)
Jumta segums Ruukki Classic	
Šķerslatojums 25x100mm s.300mm	
Latojums 25x50mm	
Difūzijas membrāna	
Koka spāres C24 45x220m S. izol. minerālvate λd=0.036w/mk b.150+75mm	
Tvaika barjera 200mk	
Šķērslatojums 45x45mm s.500mm S. izol. minerālvate λd=0.036w/mk b.50mm	
Garenlatojums 25x50mm s.400mm	
Ģipškartons 2 kārtās 12.5+12.5mm	

Ārējā siena

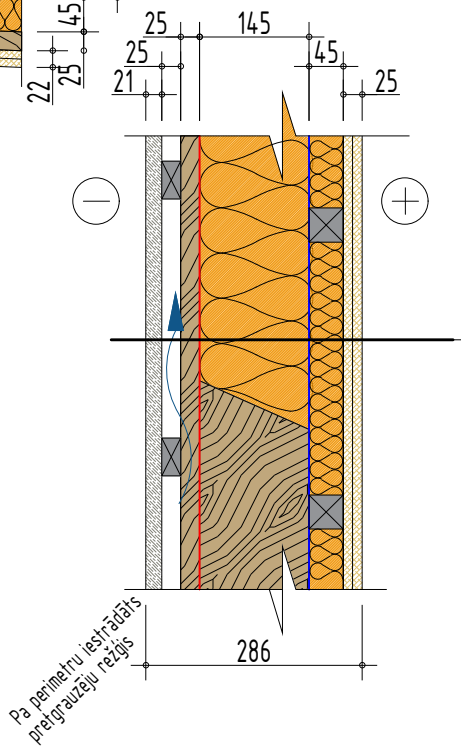

No ārpuses	U=0.19 W/(m²K)
Fasādes apdares koka dēļi 21x145mm (vertikāli)	
Kukaiņu siets	
Horizontāls latojums 25x50mm	
Vertikāls latojums 25x50mm	
Pretvēja izolācija	
Sienas koka karkass C24 45x145mm S. izol. minerālvate λd=0.036w/mk b.150mm	
Tvaika barjera 200mk	
Horizontāls latojums 45x45mm s.610mm S. izol. minerālvate λd=0.036w/mk b.50mm	
Ģipškartons 2 kārtās 12.5+12.5mm	

Grīda

No augšas	U=0.17 W/(m²K)
3 slāņu parkets ar apakšklāju	
OSB-3 b.22mm	
Tvaika barjera 200mk	
Koka sijas C24 45x220m S. izol. minerālvate λd=0.036w/mk b.150+75mm	
Pretvēja izolācija	
Mitrumizturīgs saplāksnis b.9mm	
Koka latojums šuvēm 25x100mm (septizēts)	

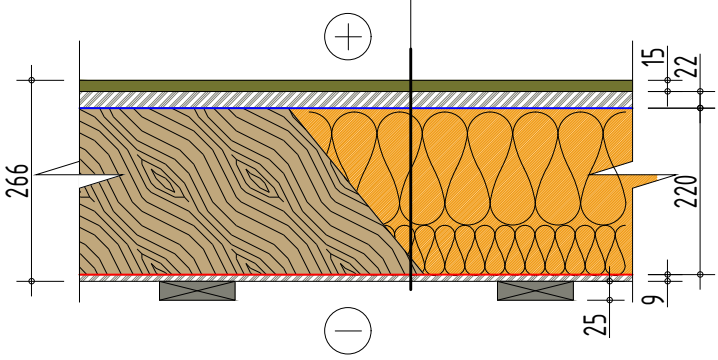

Starpsiena

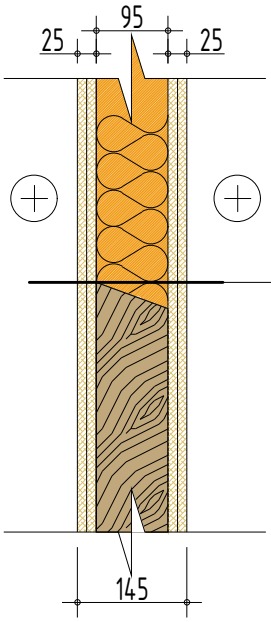

Ģipškartons 2 kārtās 12.5+12.5mm
Sienas koka karkass C24 45x95mm Akustiska minerālvate b.100mm
Ģipškartons 2 kārtās 12.5+12.5mm